NEXELO®

PL Instrukcja obsługi

GB User manual

CZ Uživatelská příručka

RU Руководство пользователя

L177024NEX

NEXELO®

Instrukcja obsługi

PL **Zestaw lamp bateryjnych - L177024NEX**

Zawartość zestawu i informacje ogólne:

- 5 LED
- 3 Funkcje
- 1 tryb światła stałego
- 2 tryby mrugające
- Uniwersalny uchwyt do kierownicy

Obsługa:

- Włączanie/wyłączanie lampy odbywa się poprzez naciśnięcie przycisku z tyłu obudowy lampy
- Przełączanie pomiędzy funkcjami odbywa się poprzez naciśnięcie przycisku z tyłu obudowy lampy

Montaż:

- Uniwersalny uchwyt gumowy

Zasilanie:

- 2*AAA

Przód/Front/Přední/Передняя

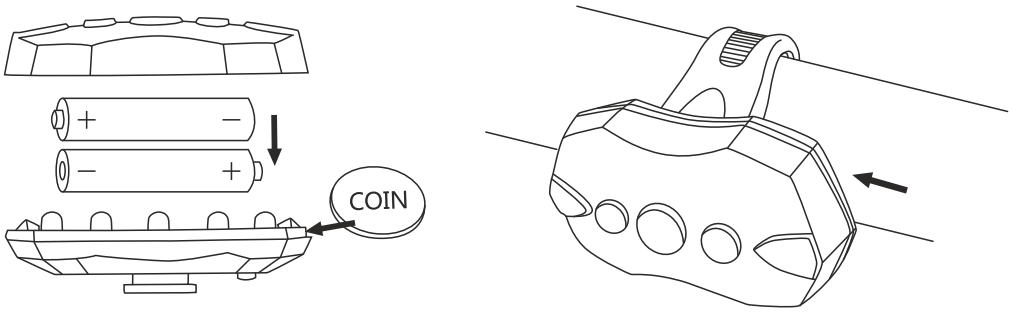

Tył/Rear/Přední/Zadní/Задняя

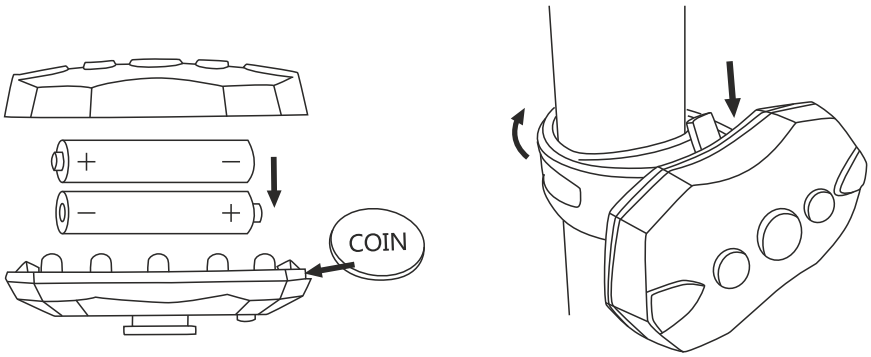

NEXELO®

User manual

GB Battery lamp set - L177024NEX

Set content and general information:

- 5 LED
- 3 functions
- 1 steady lighting mode
- 2 flashing lighting modes
- Universal rubber bracket

Use:

- Press the button, on the rear side of the case, to switch on/off the lamp
- Press the button, on the rear side of the case, to change the light mode

Installation:

- Universal rubber bracket

Power source:

- 2 AAA batteries

Przód/Front/Přední/Передняя

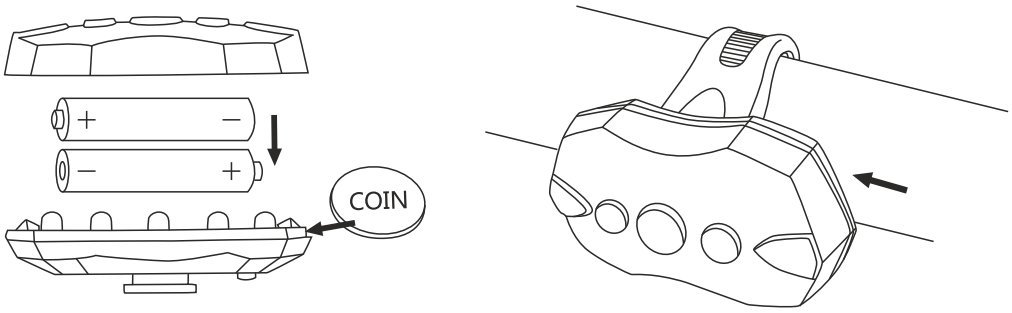

Tył/Rear/Přední/Zadní/Задняя

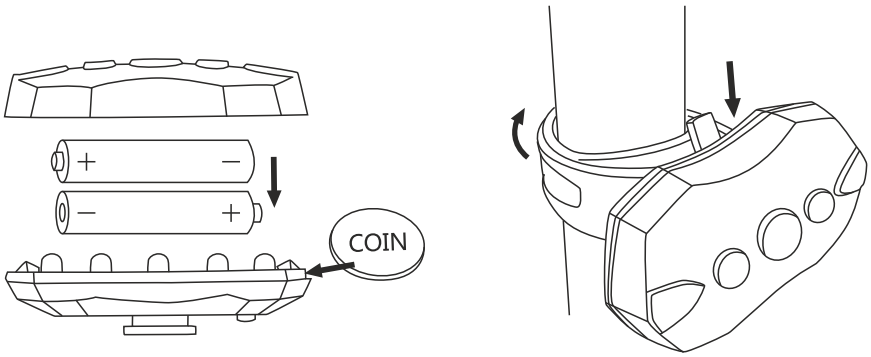

NEXELO®

Uživatelská příručka

CZ **Sada světel - L177024NEX**

Popis:

- 5 LED diod
- 3 funkce
- 1 mód stále svícení
- 2 módy blikání
- Univerzální gumový úchyt

Use:

- Zmáčkněte tlačítko na zadní straně světla pro zapnutí nebo vypnutí světla
- Zmáčkněte tlačítko na zadní straně světla pro změnu módů

Instalace:

- Univerzální gumový pásek

Napájení:

- 2 AAA baterie

Przód/Front/Přední/Передняя

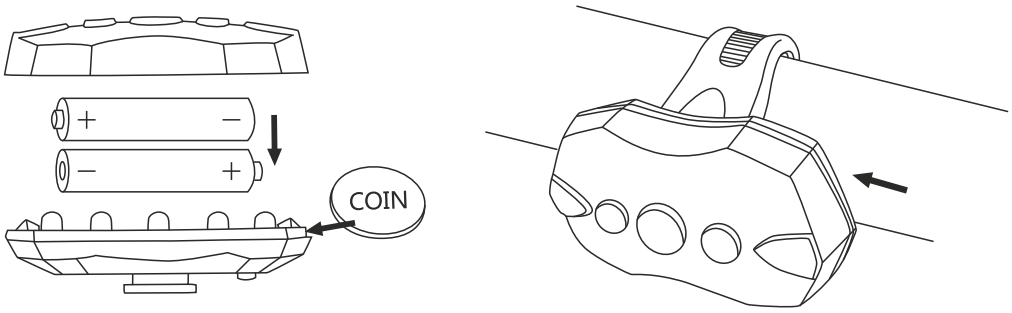

Tył/Rear/Přední/Zadní/Задняя

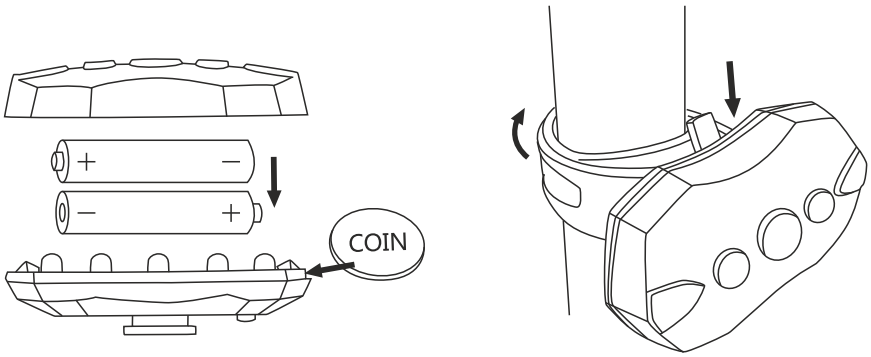

Руководство пользователя

RU **Комплект фар - L177024NEX**

Описание и общая информация:

- 5 LED лампочек
- 3 функции
- 1 режим постоянного света
- 2 режима мигающего света
- Универсальный резиновый хомут на руль

Обслуживание:

- Нажми кнопку, находящуюся с тыльной стороны фары, для включения/выключения фары
- Однократное нажатие кнопки с тыльной стороны фары изменяет функции и режимы

Установка:

- Универсальный резиновый хомут на руль

Источник питания:

- 2 батарейки AAA

Przód/Front/Přední/Передняя

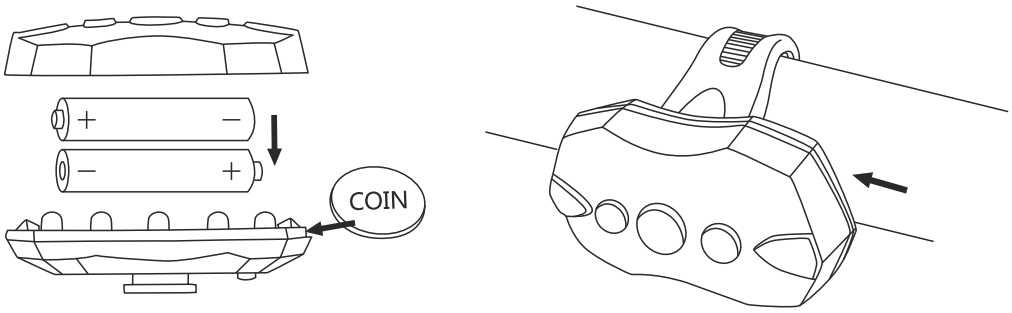
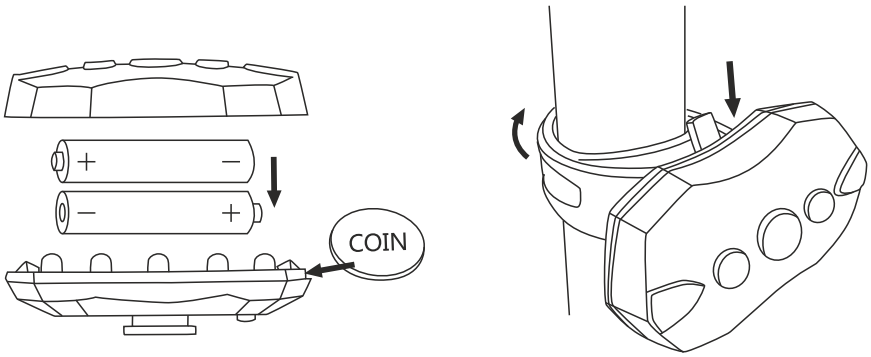
Tył/Rear/Přední/Zadní/Задняя